VISTE PANCONE SCALA (1 : 20)

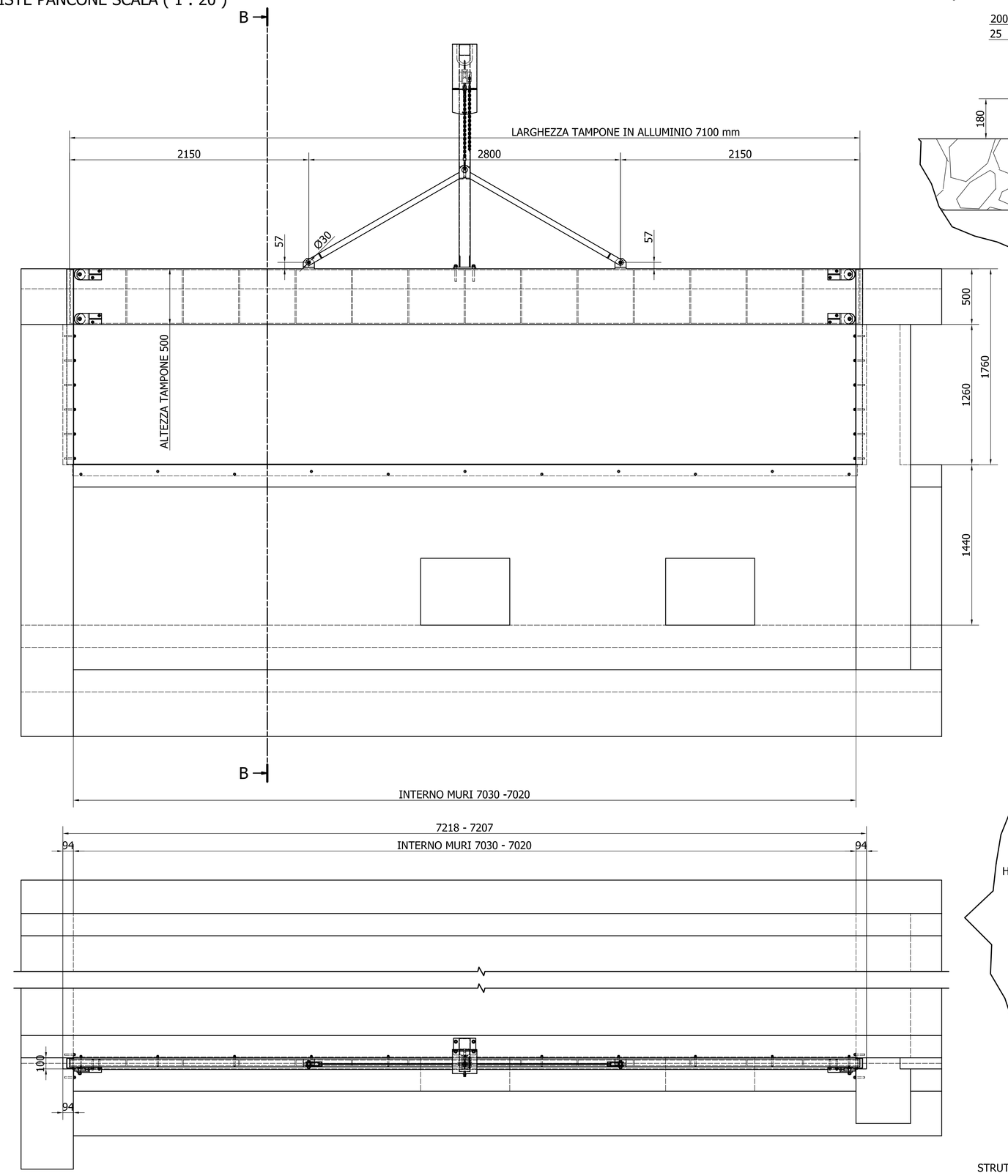

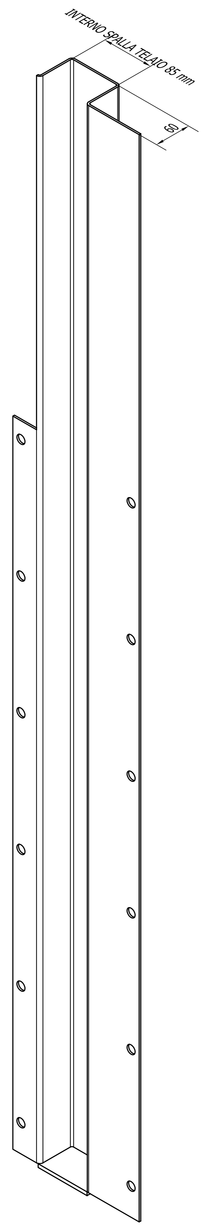

E (1 : 10)

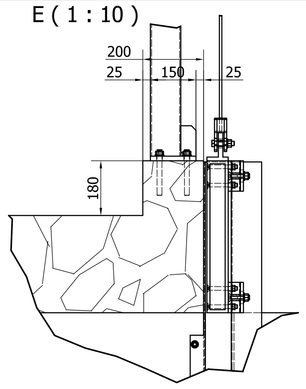

B-B (1 : 20)

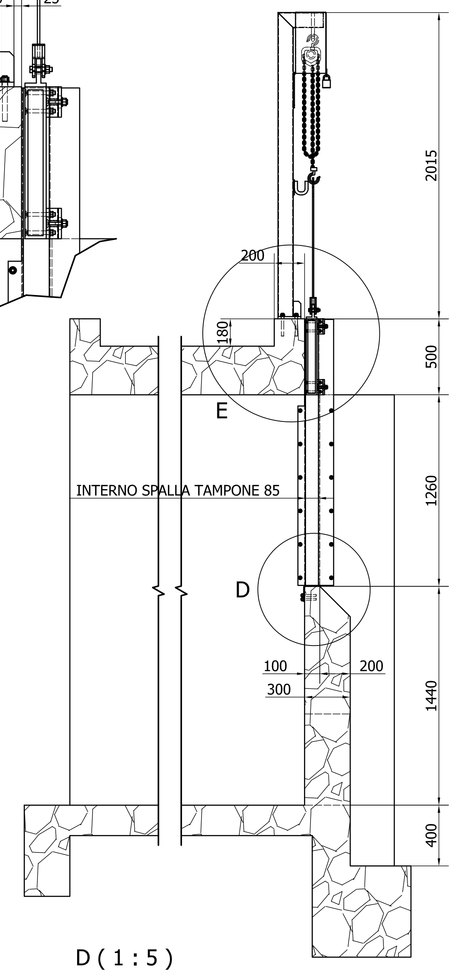

A (1 : 10)

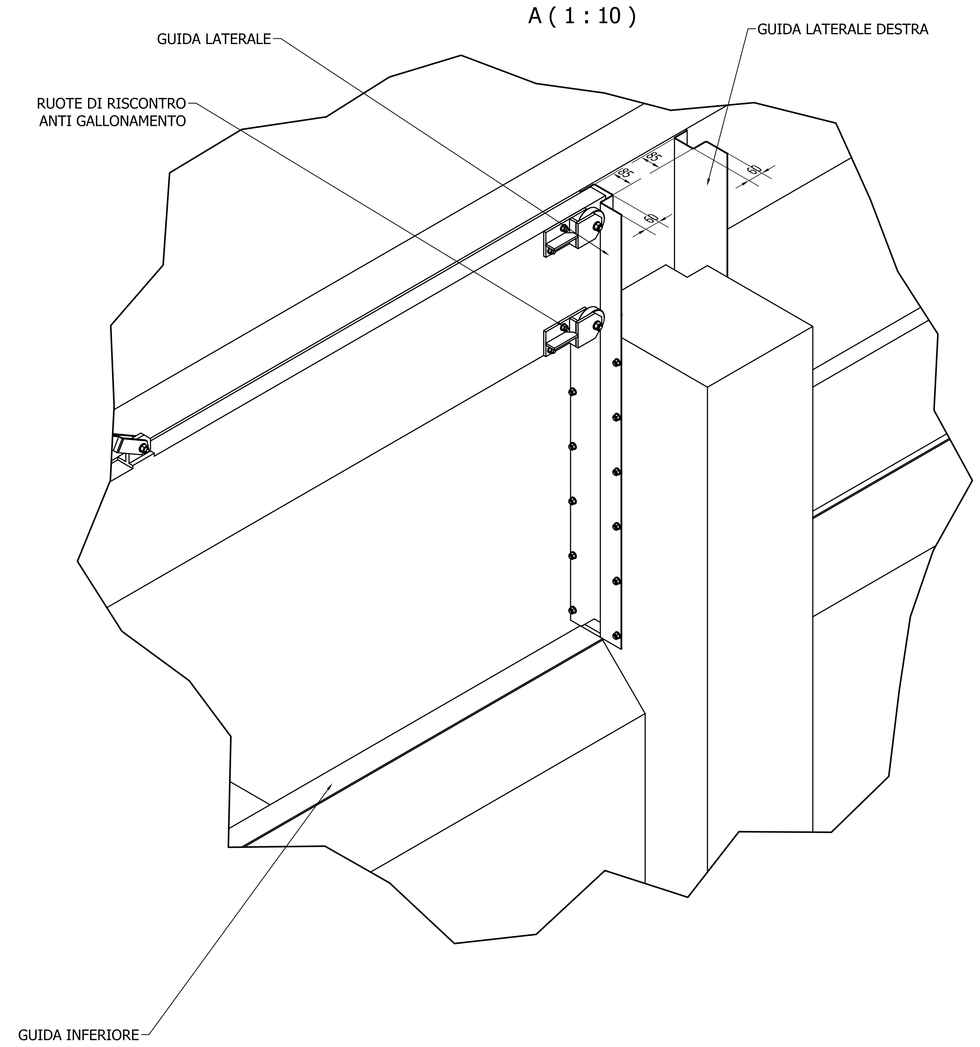

D (1 : 5)

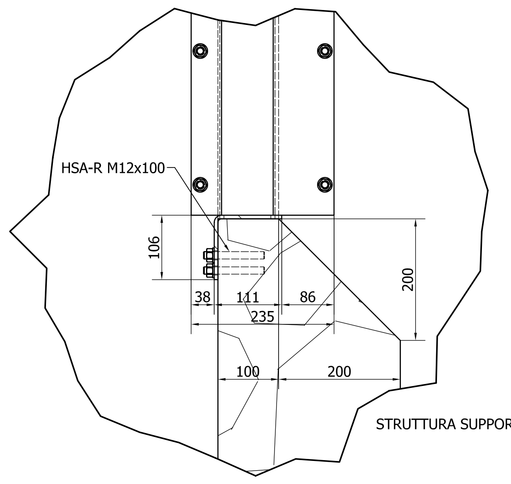

TAMPONE IN ALLUMINIO (1 : 20)

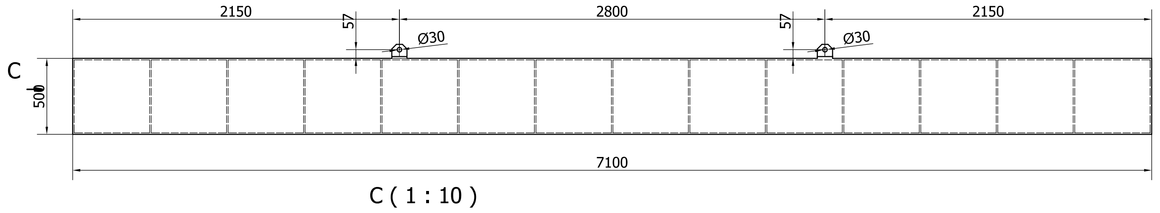

C (1 : 10)

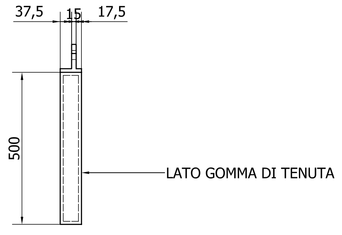

ASSONOMETRIA PANCONI (1 : 40)

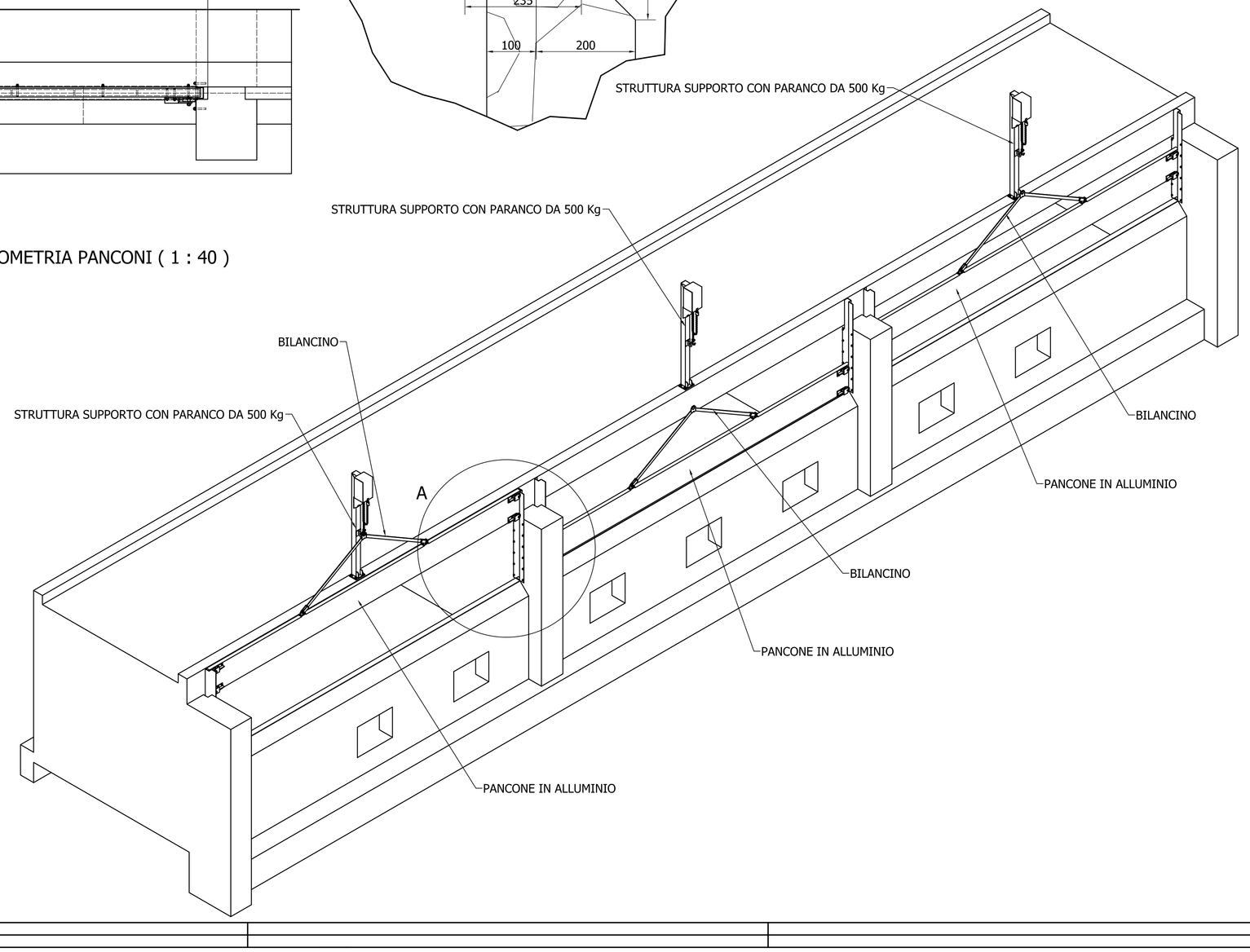

TOLLERANZE LAVORAZIONI DI CARPENTERIA ± 2 mm
TOLERANCE MANUFACTURING CARPENTRY ± 2 mm

TOLLERANZE LAVORAZIONI MECCANICHE DA ESEGUIRE SECONDO NORMA UNI EN 20286/1 E 20286/2
MECHANICAL TOLERANCES TO BE MADE ACCORDING TO UNI EN 20286 / 1 E 20286 / 2

REVISIONE: Revision:	DATA: Date:	DESCRIZIONE: Description:	VERIFICATO: Checked:	APPROVATO: Approved:
0	22/03/2012	Disegno panconi		

MATERIALE: Material: Alluminio - Aisi 304

ELEMENTO: Element:

FRIULANACOSTRUZIONI
33074 Vigonovo di Fontanafredda
(Pordenone) Italia
Via Pedrada, 16 Z.I. La Croce
Tel. +39 0434 999606 - Fax +39 0434 998637
E-Mail tech@friulanacostruzioni.it

CLIENTE: Client: fac simile

TITOLO: Title: PANCONE CON PARANCO

GRUPPO: Group: PA100

FORMATO: Size: A0

DESTINAZIONE: Destination: Ialmicco Palmanova (UD)

DATA DI CONSEGNA: Delivery Term: 14/04/2012

COMMESSA: Job: V-12012

TAVOLA: Nº 1 Di 2

DISEGNATO: Dwg by: R.M.

PROGETTATO: Prj by: R.M.

MATRICOLA: Item:

CODICE: Code: 12012.PA04-06.00.0

SCALA: Scale: Varie

PROPIETA' RISERVATA - QUESTO DISEGNO NON PUO' ESSERE RIPRODOTTO NE COMUNICATO A TERZI SENZA AUTORIZZAZIONE SCRITTA DELLA FRIULANA COSTRUZIONE s.r.l.
Reserved property - This drawing cannot be reproduced or handed a third party whitout written authorization of FRIULANA COSTRUZIONE s.r.l.